Lagereinrichtungen und Transportgeräte

BARTELS

êêêêêêêêêêêêêêêêêêêêêSboqf`^iêAo^ t boêO^`h ê
êêêêêêêêêêêêêêêêêêêêêêêêêêêêêêêêêêêêpebbqp

@l j m^kvêk^ j bê^kaê^aaobpp:
Name:
Abm^oqj bkq:
Tel.: êêFax:
E j ail:
Datb: Pfdk^qrob:
@rpqlj bo*FAêffêknl t k:êêêêêêêêêêêêêêêêêêêêêêêê.êêêêêê1

Bearing wall of plastic

Mib^pbêciiiêl rqêtee clo j 7

Typb:		
Fk`ifkb: êêêêêêêêêêêêêêêêêêêê	☐ êrfdeq êêêêêêêê	☐ êlbcq
Kr j _boêlcêo^`hp7êêêêêêêêêêêêêêêêêêêêm`		
Kr j _boêlcêpebisbp:êêêêêêêêêêêêêêêêêêm`		
Pm^ofkd _b^ofkdêproc^`b:êêêêêêêêêêêêêêêêêê		☐ êPi^pqf`êmlate
		☐ ê T l l aêmi^qb

Pebbqê j bq^iêcormat (af j p L x T):êêêêêêêêêêêêêêêêêê j m			
l l^aê`^m^`fqvêpbr pebic:êêêêêêêêêêêêêêêêêêhg			
?b^ofkdêproc^`bê t faqe:êêêêêêêêêêêêêê	_êêêêêêêêêêêêmm		
Rp^_ibêpebicêabmqe:êêêêêêêêêêêêêê	kt êêêêêêêêêêê j m		
Rp^_ibêpebicêebfdeq:êêêêêêêêêêêêêê	kh êêêêêêêêêêê j m		

Standard s^okfpefkd:êêêêêêêêêêêêêêêêêêêêê		☐ êêVbpêêêêêêêê	☐ êêK l
Sarkfpefng coame:êêêêêêêêêêêêêê	`l i l oêêêêêêêêêêêêOAL		
S^okfpefkdêpebisbp7êêêêêêêêêêêê	`l i l rêêêêêêêêêêêêOAL		

@o j j bkqpcfbia:			
Lsbo^iiêibkdqe t fqe buqo^`qba phbic:êêêêêêê	êêêêêêQ1 êêêêêêêêêê j m		
Lsbo^iiêaf j bkpfl kp:êêêêêêêêêêê	T êxêEêxêAêêêêêêêêê j m		
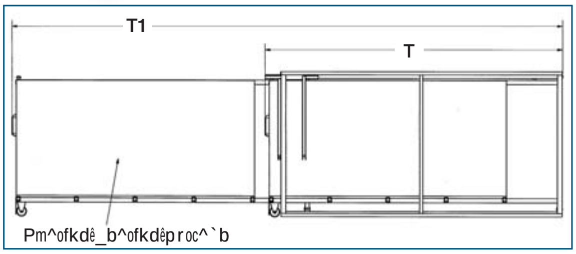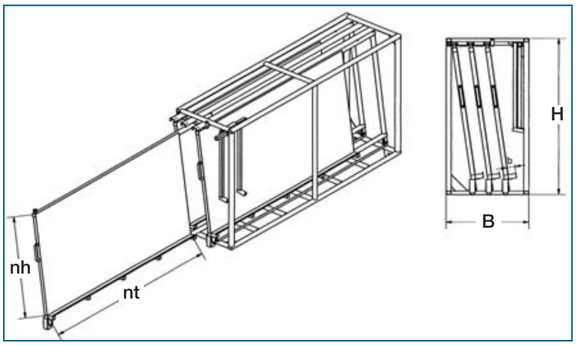
Frbfdeqê`e^odbp:êêêêêêêêêêêêêêêêêêêêêêêêêêêêê	☐ êêêVbp
Mol`bppfkdêlcêqebêclo j , a^qb: